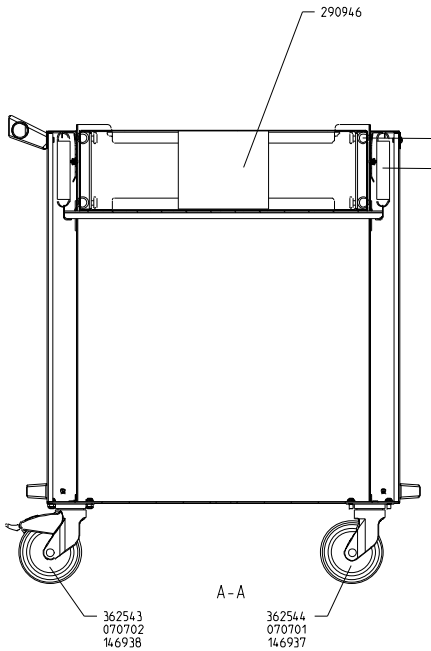

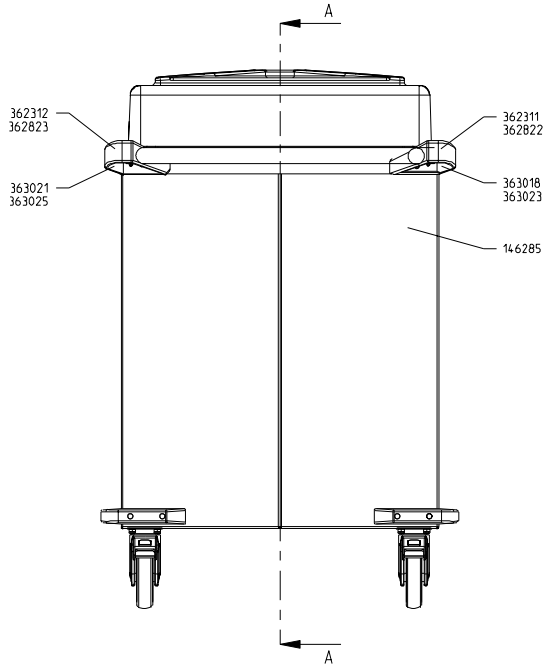

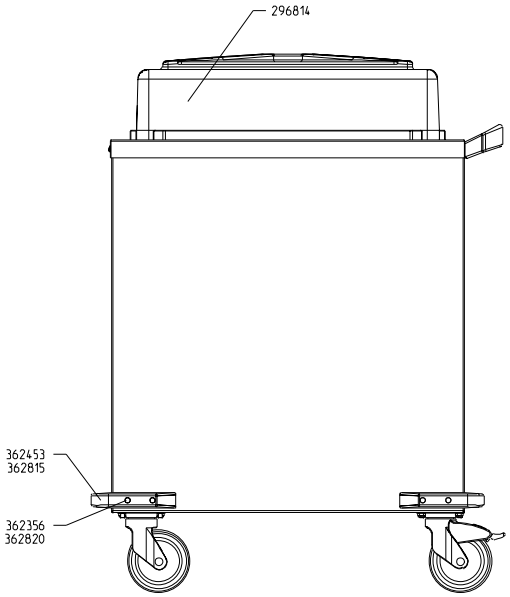

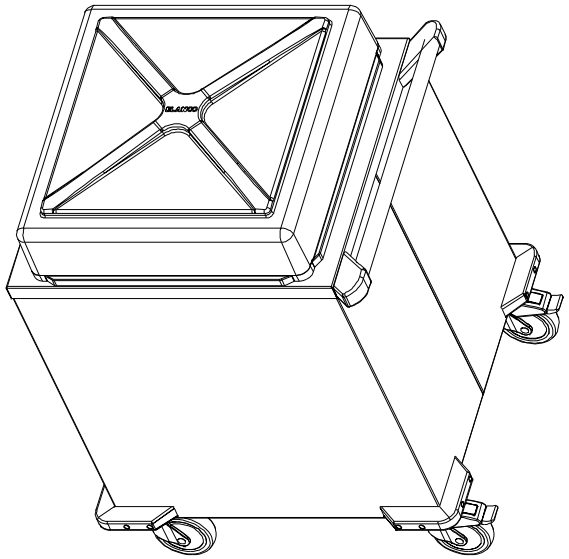

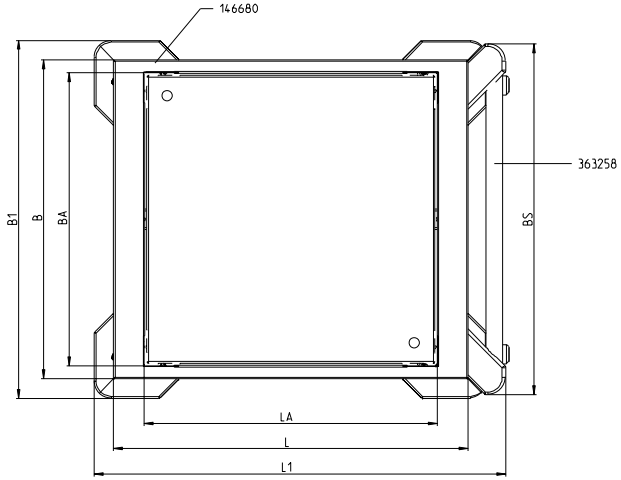

Art.-Nr.	Bezeichnung	LA	L	L1	BA	B	B1	BS
00362726	CE 58/58	581	703	810.5	581	633	698	696
00362727	CE 88/61	881	1013	1126.5	615	663	740	710.5

Ausg.	Aend. Nr.	Aenderungstext	Tag	BA
4	XX	XXX	xx.xx.xx	xxxx
3	XX	XXX	xx.xx.xx	xxxx
2	XX	XXX	xx.xx.xx	xxxx
1	XX	XXX	xx.xx.xx	xxxx

Diese Zeichnung darf ohne unsere Einwilligung weder vervielfältigt, noch dritten Personen vorgelegt oder zugänglich(t)(t) werden. Zuwiderhandlungen koennen nach BGB o. Ges. oder ub. Wettb. strafrechtliche Verfolgung nach sich ziehen.

	Datum	Name
bearb	12.02.2003	gei&eru
Gegr		
Norm		

Werkstoff: -

Oberflaeche: -

Zustand: XXX

Version / Revision: 01/0A

Ersatz fuer:

Ersetzt durch:

Maßstab: 1:5

Blatt 1 von 1

Maße ohne Tol.-Angabe nach

Projekt: ---

Ersatzteilzeichnung CE-58/58 INMOTION

Benennung

BLANCO

BLANCO GmbH & Co KG
Flehingerstr. 59
75038 Oberderdingen

Ursprungszeichnung

00362726_ETZ KZ 1

Zeichnungsnummer